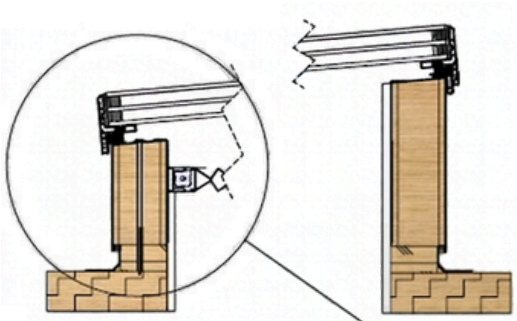

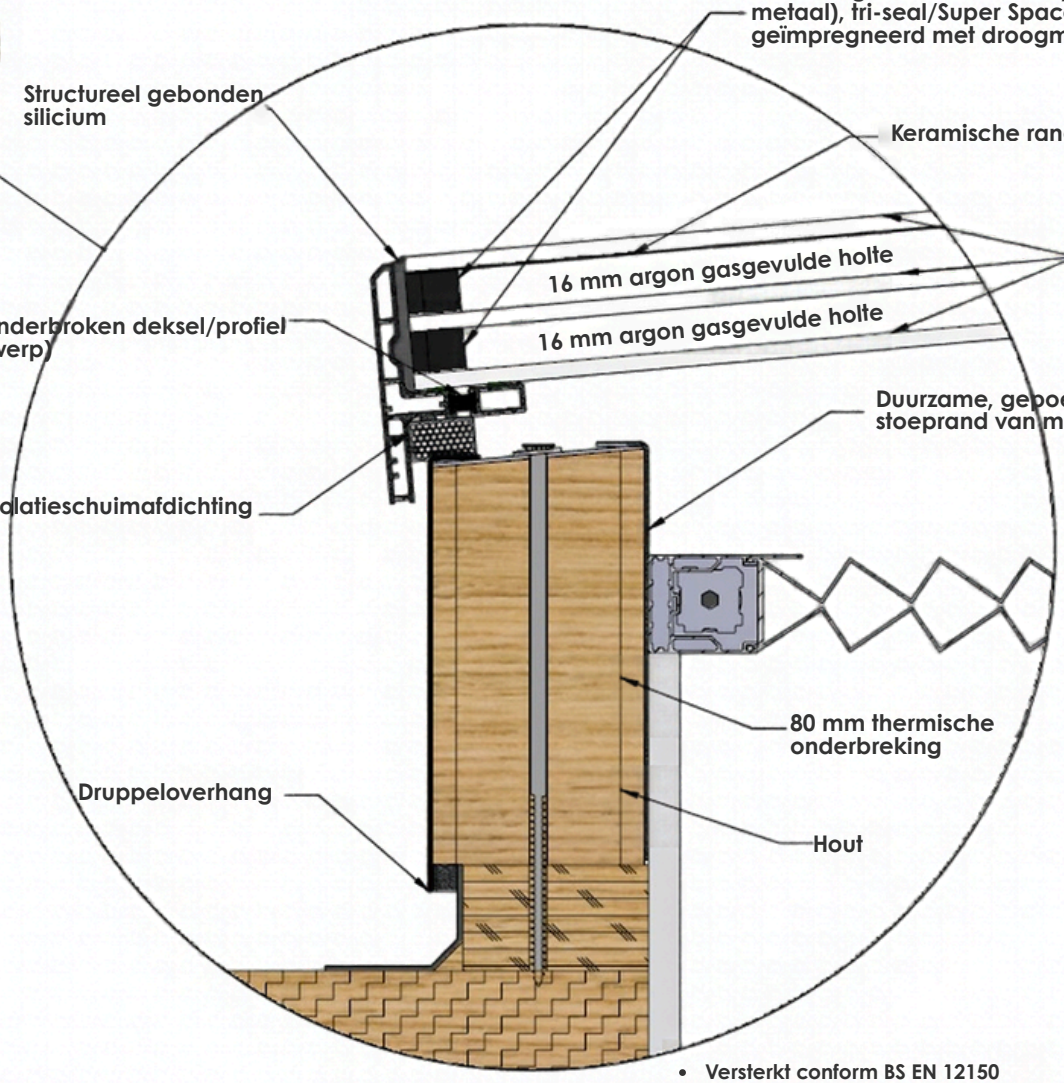

- Versterkt conform BS EN 12150
- Gefabriceerd conform BS EN 1279 Deel 2 en 3
- Standaard energiezuinige glasunit zoals hierboven afgebeeld.